BOSCH BETON GMBH & CO. KG®

LAND-WIRTSCHAFT

Fahrsilo | Biogas | Mistlager | Agrar-Lager

BUILDING A
SOLID FUTURE

CORPORATE STORY

Bosch Beton ist ein ambitioniertes Familienunternehmen, das in seiner hochmodernen Fabrik im niederländischen Barneveld Betonstützwände für den Straßen- und Tiefbau sowie für die Landwirtschaft herstellt, die es sowohl in den Niederlanden als auch in den Nachbarländern vertreibt. Wir bieten für jede Situation eine geeignete Stützwandlösung. Wir stellen unsere qualitativ hochwertigen und nachhaltigen Produkte nicht nur für die Gegenwart, sondern auch für nachfolgende Generationen her. Nachhaltigkeit und Innovation haben bei uns einen hohen Stellenwert, denn wir wollen sowohl unseren eigenen ökologischen Fußabdruck als auch den unserer Kunden möglichst klein halten. Darum arbeiten wir auf eine 100 % kreislaufwirtschaftsbasierte Produktion unserer Stützwände in der Zukunft hin. Unser Kundenversprechen lautet: „Building a solid future“. Bosch Beton ist durch Entlastung seiner Kunden, persönlichen Kontakt, ein Full-Service-Angebot, kurze Lieferzeiten und qualitativ hochwertige Produkte ein solider Partner. Unsere Kernwerte lauten Nachhaltigkeit, Innovation, Tatkraft, Fairness und Loyalität.

STÜTZWANDLÖSUNGEN

Unsere Stützwände sind in der Landwirtschaft vielseitig einsetzbar. Beispielsweise als Bauelemente für Fahrsilos für Grünfutter oder Mais, für Beton-Mistlager und Silos für Grundstoffe für die Biogaserzeugung oder für die Einrichtung von Milchviehställen. Ganz gleich, welches Anliegen oder Problem Sie haben und wie komplex es ist, gemeinsam finden wir immer die beste maßgeschneiderte Lösung für Ihre ganz spezifische Situation.

Unsere Kernwerte

Zusammenarbeit

Wir arbeiten innerhalb unserer Lieferkette und mit der Branche zusammen. Auf partnerschaftlicher Basis. So erzielen wir gemeinsam die besten Ergebnisse.

Über die Erwartungen hinaus

Wir denken nicht nur an Innovation, Verbesserung, Verbindung und Nachhaltigkeit, sondern handeln auch danach.

Loyalität

Wir engagieren uns für unsere Kunden und Projekte und halten uns an unsere Vereinbarungen und Verpflichtungen. Auch nach der Lieferung.

Innovativ

Wir sind innovativ – vom neuen Entwurf bis zur Platzierung unserer Stützwände. Wenn wir glauben, dass etwas möglich ist, wagen wir es auch zu tun.

Fachkunde

Wir verfügen über mehr als 50 Jahre Erfahrung mit Stützwänden und wissen somit bis ins Detail, was damit möglich und realisierbar ist. Dieses Fachwissen stellen wir unseren Kunden zur Verfügung – in Form einer persönlichen, qualifizierten und ehrlichen Beratung.

Verantwortung

Wir übernehmen Verantwortung für alles, was wir tun. Und wir wollen nachhaltige Lösungen mit Stützwänden anbieten. Dabei übernehmen wir gern eine Vorreiterrolle.

® Immer mit Respekt

Die 20.000 Tonnen Schutt, die beim Abriss der alten Fabrik anfielen, haben wir zu einem Granulat verarbeitet, das als Grundstoff für neue Stützwände dient.

NACHHALTIGE PRODUKTION

Nachhaltige Rohstoffe

100 % recycelbar

Lange Lebensdauer

Solarenergie

Garantie

Regenwasser

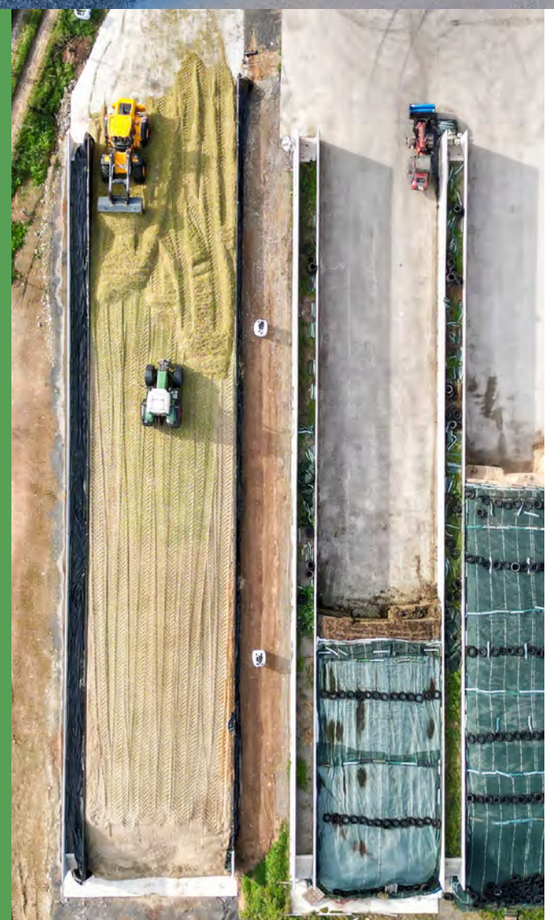

BUILDING A SOLID FUTURE

Wir möchten unser Kundenversprechen „Building a solid future" im weitesten Sinne des Wortes in die Tat umsetzen. Was wir heute bauen, muss uns auch morgen noch nützen. Wenn ein Kunde sich für die Stützwände von Bosch Beton entscheidet, sollte er mit Sicherheit wissen, dass er eine nachhaltige Wahl getroffen hat. Darum setzen wir uns mit Innovationen, Entwicklungsaktivitäten und Ökologisierungsmaßnahmen dafür ein, auch künftig nachhaltige Produkte herstellen und liefern zu können. Unsere Fertigstützwände erfüllen die strengen Anforderungen von Prüfinstituten, wie KIWA/KOMO und Güteschutz Beton. Bosch Beton wurde als einer der ersten Stützwandhersteller der Welt vom Concrete Sustainability Council mit dem CSC-Zertifikat in Gold ausgezeichnet. Dies beweist, dass wir auf verantwortungsbewusste Weise nachhaltige Betonprodukte herstellen. Unser State-of-the-Art-Betonwerk ist durch und durch von Nachhaltigkeit geprägt. Zur Herstellung verwenden wir nachhaltige Werkstoffe und Anlagen sowie recycelte Produkte. Wir nutzen Regenwasser für den Produktionsprozess und erzeugen mit über 18.000 Solarmodulen Energie.

FUTTERSCHUTZ

Holen Sie das Beste aus Ihrem Fahrsilo heraus

3 große Gewinne aus einem hochwertigen Fahrsilo

1. Reduziert sofort Ihre Futterverluste und spart 5-10% Futterkosten
2. Bessere Futterkonservierung durch optimale Verdichtung bis zum Rand
3. Gutes Futter sorgt für eine höhere und bessere Milchleistung

Achslast von 10, 15 oder 20 Tonnen

Achslast und Reifendruck sind entscheidend für eine gute Verdichtung und Futterkonservierung.

Silagewinkel maximal 28 Grad

Gewährleistet eine gute Verdichtung und die Sicherheit von Mensch und Maschine.

Nacherwärmung verhindern

maximale Konservierung und gute Fütterungsgeschwindigkeit. Die Durchschnittstemperatur in einem Fahrsilo ist 4 Grad niedriger als in einer Feldmiete.

Lage des Fahrsilos

Der beste Standort für Ihr Fahrsilo ist die Öffnung nach Norden oder Nordosten zur Aufbewahrung und ordnungsgemäßen Lagerung des gelagerten Futters.

Trockenmassegehalt

Wichtig für die Konservierung und den Nährwert

Mais: Minimum 33% - Maximum 37% TS-Gehalt

Gras: mindestens 35% - maximal 45% TS-Gehalt

Hochfester Beton C60/75

Strukturelle Stützmauern aus hochfestem Beton C60/75 für bessere säurebeständigkeit und besonders lange Lebensdauer.

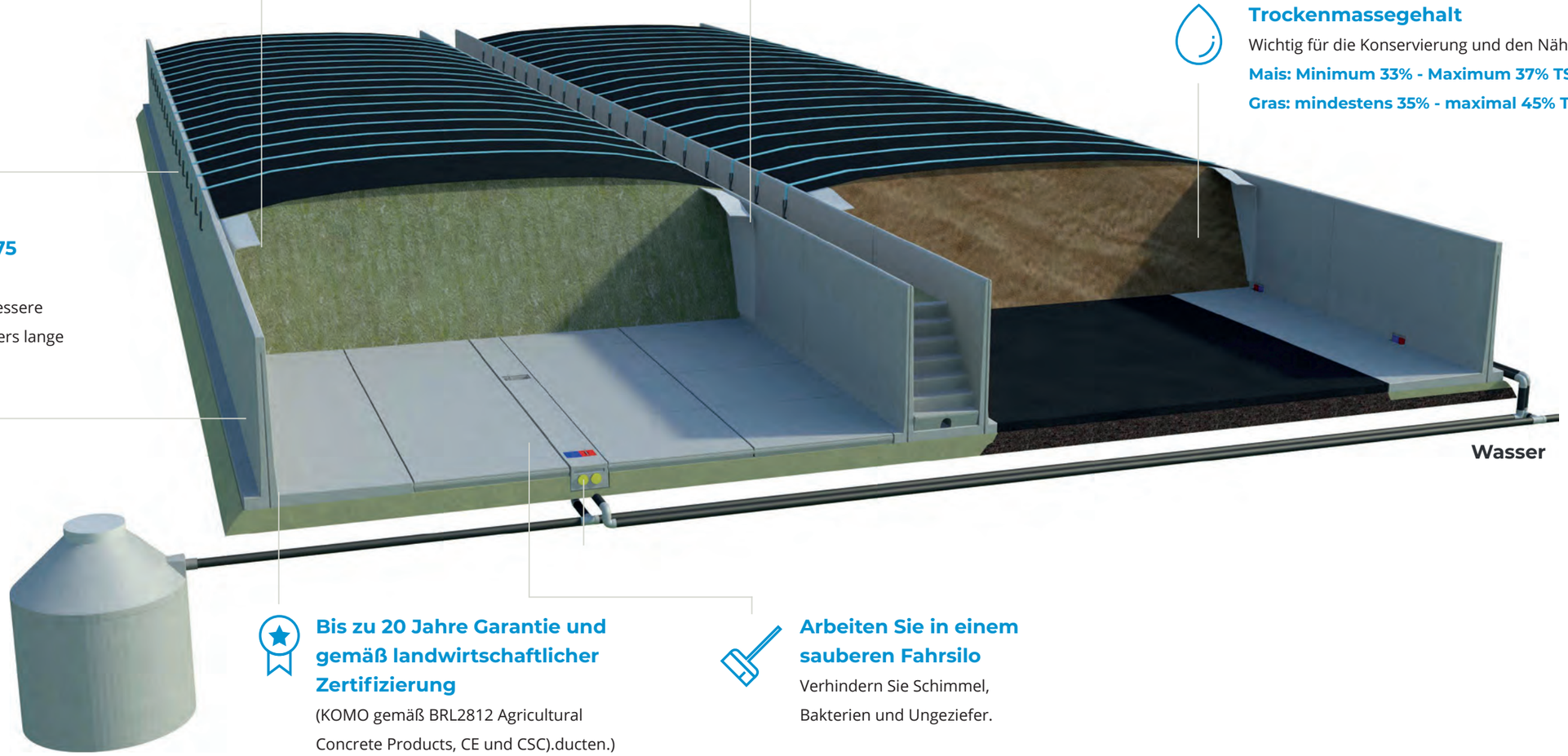

Bis zu 20 Jahre Garantie und gemäß landwirtschaftlicher Zertifizierung

(KOMO gemäß BRL2812 Agricultural Concrete Products, CE und CSC).ducten.)

Arbeiten Sie in einem sauberen Fahrsilo

Verhindern Sie Schimmel, Bakterien und Ungeziefer.

FAHRSILO

Gutes Raufutter ist die Basis für alles und sorgt für eine bessere Milchproduktion Ihrer Kühe. Ein gutes Fahrsilo verringert den Produktverlust und die Notwendigkeit, Raufutter zuzukaufen. Kreislaufdenken und ein gutes Fahrsilo bieten Ihnen finanzielle Vorteile. Die Wände halten konstruktiv bis zu 20 Tonnen Achslast stand. Dank der Abdichtung mit 100 % säurebeständigem Bitumendichtstoff haben Feuchtigkeit und Luft in der Silage keine Chance. Ein Fahrsilo von Bosch Beton ist über Generationen hinweg im Einsatz und erfüllt alle aktuellen Rechtsvorschriften und Qualitätsanforderungen.

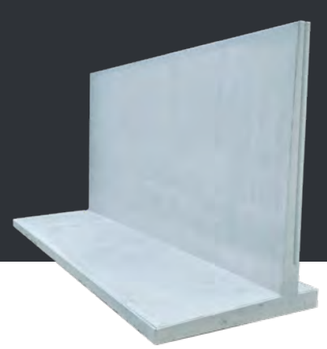

„Gutes Raufutter und Tiergesundheit sind die Basis für alles."

Heinz Velmans Landwirtschaft, Straelen

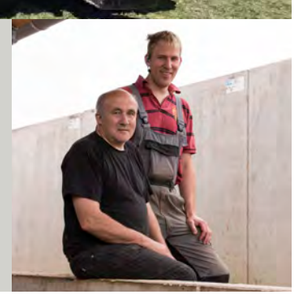

BIOGAS

Biogas ist eine nachhaltige Energiequelle, die Chancen zur Reduzierung des CO2-Ausstoßes bietet. Eine der Möglichkeiten zur Erzeugung von Biogas ist die Vergärung von Mais. Damit Mais in der Biogasanlage verwendet werden kann, wird ein Mindestvorrat von anderthalb Jahren benötigt. Der Landwirt beginnt bereits lange vor der Inbetriebnahme der Biogasanlage mit der Lagerung von Mais. Für eine Biogasanlage ist ein sauberes, ordentliches und rentables Rohstofflager extrem wichtig. Wir denken gemeinsam mit unseren Kunden über die beste Silolösung nach. Mit den Wänden von Bosch Beton können Sie sicher sein, dass Sie mit Ihren Rohstoffen eine maximale Rendite erzielen.

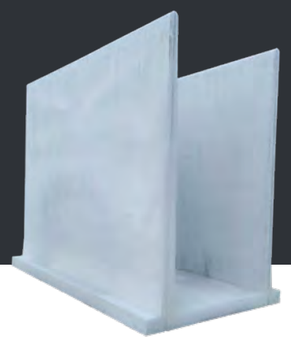

„Bosch Beton hat uns von Anfang bis Ende bei der Realisierung des optimalen Silos für unsere neue Biogasanlage unterstützt."

Jérémy Goffinet, Inhaber von Aisne Methane Energie

MISTLAGERUNG

Stützwände eignen sich auch ausgezeichnet für die Lagerung von Mist. Ein Mistlager aus Beton ist die nachhaltigste Lösung für Landwirtschaft und Reitställe. Ob klein oder groß, mit unseren Stützwänden bestimmen Sie selbst die Lagerkapazität. Mit verschiedenem Zubehör und diversen Optionen sorgen Sie dafür, dass beispielsweise Gärsäfte und Säuren nicht mit dem Boden und Oberflächenwasser in Kontakt kommen können. Ihr maßgefertigtes Mistlager wird in kurzer Zeit realisiert.

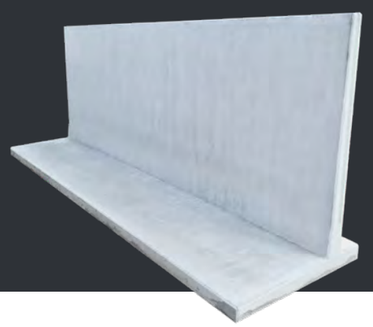

LAGERUNG

Stützwände eignen sich nicht nur für das Lagern von Grünfutter und Mais, sondern zum Beispiel auch für die Lagerung von Getreide, Zuckerrüben, Blumenzwiebelabfällen, Restprodukten, wie Pressschnitzel, sowie die Lagerung und den Umschlag von feuchten Nebenprodukten. Wir entwickeln unsere Stützwände für Lagerlösungen speziell für Anwendungen in der Landwirtschaft, etwa für Lagersysteme für den Innenbereich. Diese Stützwände sind einzigartig, denn sie halten problemlos den starken von Frontladern und Traktoren verursachten Druck- und Stoßkräften stand. Ob klein oder groß, Sie bestimmen selbst die Lagerkapazität. Ein Lager aus Stützwänden lässt sich in kurzer Zeit realisieren.

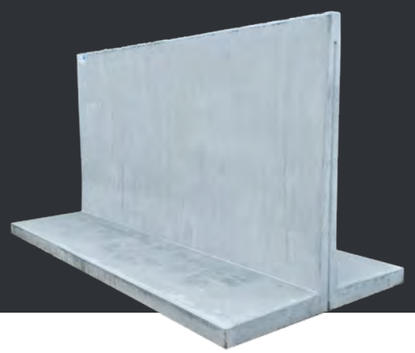

„Wir haben uns für die gemeinsame Lagerung von Stallmist und Blumenzwiebel-abfällen entschieden."

Nick van der Wereld, Worldflower

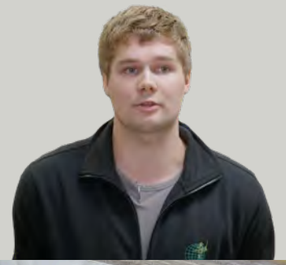

AUSSENWÄNDE

Die Stützwände von Bosch Beton werden in verschiedenen Arten, Größen, Farben und Strukturen angeboten, zeichnen sich jedoch alle durch eine lange Lebensdauer aus. Da wir die Produkte sehr langfristig im Sortiment führen, sind Erweiterungen oder Anpassungen mit unseren Stützwänden jederzeit möglich. Unsere Wände erfüllen strenge Qualitäts- und Zertifizierungsanforderungen, sodass Sie immer sicher sein können, ein nachhaltiges Produkt zu besitzen.

Zu unseren Produkten

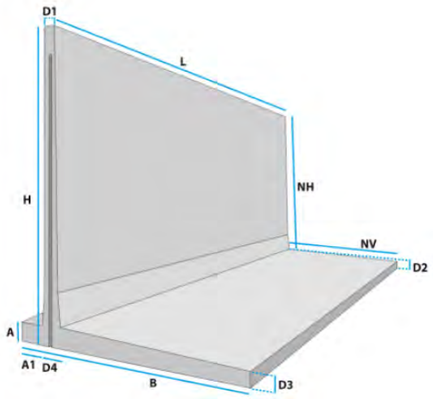

LA-V WAND

Achslast 20 tonnen

Für schweren Achsdruck geeignet

Dank des besonders langen Fußes wird kein Erdwall benötigt

Besonders gut für höhere Fahrsilos geeignet

Typ	H	L	B	NV	NH	D1	D2	D3	D4	A	A1	kg
LA100V	1150	3995	1430	1050	1000	125	150	140	180	148	200	3275
LA125V	1400	3995	1580	1200	1250	125	150	140	180	148	200	3810
LA150V	1650	3995	1680	1300	1500	125	150	140	180	148	200	4280
LA175V	1910	3995	1950	1550	1750	125	160	140	200	157	200	5270
LA200V	2160	3995	2070	1650	2000	125	160	140	220	157	200	6010
LA250V	2710	3995	2310	1850	2500	125	210	170	260	206	200	8460
LA300V	3245	2495	2700	2100	3000	125	245	180	300	236	300	7020
LA400V	4350	2495	3300	2600	4000	125	350	190	360	330	340	11220

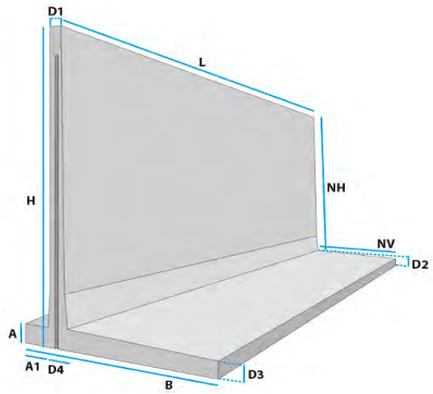

LA-G WAND

Achslast 15 tonnen

Für schweren Achsdruck geeignet

Perfekt in Kombination mit einem Erdwall mit 20 Tonnen Achslast

Besonders gut für höhere Fahrsilos geeignet

Typ	H	L	B	NV	NH	D1	D2	D3	D4	A	A1	kg
LA150G	1650	3995	1180	800	1500	125	150	144	180	148	200	3595
LA175G	1910	3995	1400	1000	1750	125	160	147	200	157	200	4505
LA200G	2160	3995	1470	1050	2000	125	160	147	220	157	200	5200
LA250G	2710	3995	1710	1250	2500	125	210	183	260	206	200	7465
LA300G	3245	2495	2100	1500	3000	125	245	199	300	236	300	6330
LA400G	4350	2495	2800	2100	4000	125	350	222	360	330	340	10595

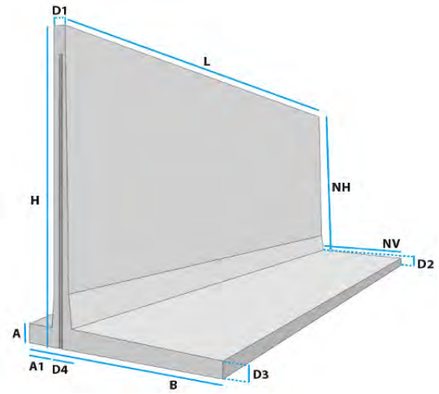

LA-S WAND

Achslast 10 tonnen

Für schweren Achsdruck geeignet

Perfekt in Kombination mit einem Erdwall mit 15 Tonnen Achslast

Besonders gut für höhere Fahrsilos geeignet

Typ	H	L	B	NV	NH	D1	D2	D3	D4	A	A1	kg
LA200S	2160	3995	1320	900	2000	125	160	149	220	157	200	4975
LA250S	2710	3995	1560	1100	2500	125	210	186	260	206	200	7145
LA300S	3245	2495	1950	1350	3000	125	245	203	300	236	300	6085

Abweichende Formate sind auf Anfrage lieferbar.

ACHSLAST UND RANDABSTAND

Der Mindestachsdruck für eine gute Verdichtung von Raufutter in einem Fahrsilo beträgt 7,5 Tonnen pro Achse. Das Fahrzeuggewicht muss also mindestens 15 Tonnen betragen. Bei Stützwänden, die in der Landwirtschaft (gemäß Beurteilungsrichtlinie BRL 2812 „Landwirtschaftliche Betonprodukte“) eingesetzt werden, ist ein Randabstand **nicht zulässig**. Besonders in den Ecken des Fahrsilos ist gutes Befüllen und Verdichten wichtig. Dafür müssen die Stützwände konstruktiv ausgelegt sein.

Achtung: Bei der Anschaffung erhalten Sie ein „konstruktives“ Betonprodukt. Darum müssen Sie genau wissen, dass das Produkt sicher und für die gewünschte Anwendung geeignet ist.

Bosch Beton hat unter anderem dafür gesorgt, dass bei Fahrsilowänden kein Randabstand zulässig ist, damit der Silo ohne Gefahr für Mensch und Maschine mit Raufutter befüllt werden kann. Darum gewähren wir bis zu 20 Jahre Bruchgarantie.

AUSSENWÄNDE

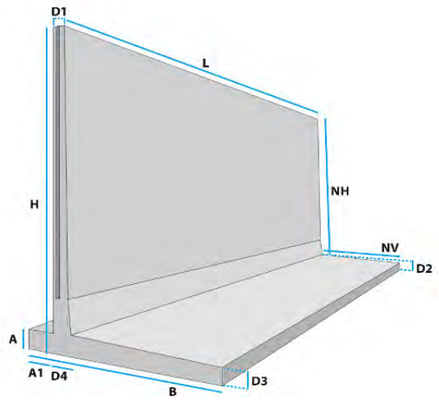

L-HAK WAND

Achslast **10 tonnen**

- **Für kleinere und niedrigere Fahrsilos geeignet**
- **In Kombination mit einem Erdwall 15 Tonnen Achslast**
- **Auch perfekt für die Mistlagerung und leichte Schüttgüter**

Typ	H	L	B	NV	NH	D1	D2	D3	D4	A	A1	kg
L050hak	500	3995	600	285	410	85	90	83	115	90	200	890
L075hak	750	3995	800	488	659	85	91	83	112	90	200	1220
L100hak	1000	3995	800	489	909	85	91	83	111	90	200	1425
L125hak	1250	3995	900	577	1148	85	102	92	123	100	200	1860
L150hak	1500	3995	1050	716	1387	85	113	94	134	110	200	2395
L175hak	1750	3995	1200	850	1620	90	130	98	150	125	200	3060
L200hak	2000	3995	1350	985	1855	100	146	101	165	140	200	3835
L225hak	2250	3995	1500	1113	2085	100	165	120	187	165	200	4820
L250hak	2500	3995	1600	1200	2322	100	178	136	200	170	200	5655
L300hak	3000	3995	1900	1467	2775	100	225	144	233	200	200	7850
L350hak	3500	2495	2050	1590	3245	100	255	149	260	220	200	5930
L400hak	4000	2495	2450	1810	3731	100	269	150	290	229	350	7375

*Wände bis zu 300 cm auch ohne Ferse lieferbar
*Wände bis zu 300 cm auch in 1.990 mm Länge lieferbar

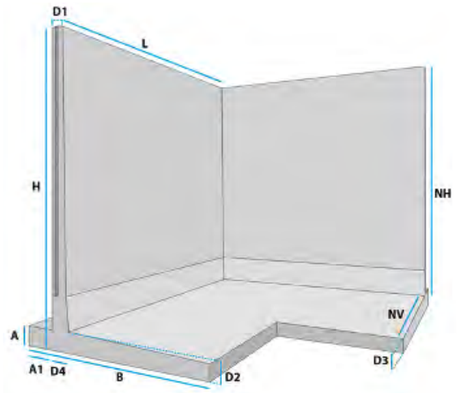

L-HAK (ECKE)

Achslast **10 tonnen**

- **Für kleinere und niedrigere Fahrsilos geeignet**
- **In Kombination mit einem Erdwall 15 Tonnen Achslast**
- **Auch perfekt für die Mistlagerung und lose Verfüllung**

Typ (Ecke)	H	L	B	NV	NH	D1	D2	D3	D4	A	A1	kg
L050100hak	500	995	600	285	410	85	90	83	115	90	200	400
L050hak	500	1995	600	285	410	85	90	83	115	90	200	840
L075100hak	750	995	800	488	659	85	91	83	112	90	200	540
L075hak	750	1995	800	488	659	85	91	83	112	90	200	1140
L100100hak	1000	995	800	489	909	85	91	83	111	90	200	640
L100hak	1000	1995	800	489	909	85	91	83	111	90	200	1350
L125100hak	1250	995	900	577	1148	85	102	92	123	100	200	810
L125hak	1250	1995	900	577	1148	85	102	92	123	100	200	1725
L150100hak	1500	995	1050	716	1387	85	113	94	134	110	200	990
L150hak	1500	1995	1050	716	1387	85	113	94	134	110	200	2180
L175hak	1750	1995	1200	850	1620	90	130	98	150	125	200	2765
L200hak	2000	1995	1350	985	1855	100	146	101	165	140	200	3435
L250hak	2500	1995	1600	1200	2322	100	178	136	200	170	200	4795

*Alle Eckaußenwände sind auch ohne Ferse lieferbar.

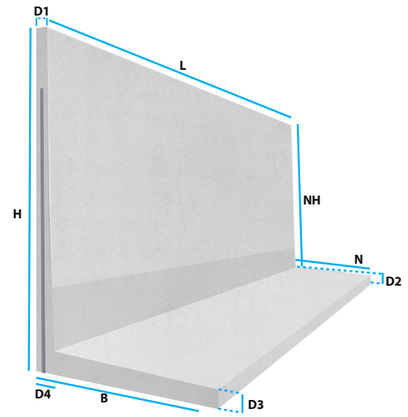

LR-S WAND

Achslast **15 tonnen**

- **Silo kann von beiden Seiten befahren werden**
- **Maximal Befüllen und Verdichten in allen Ecken**
- **Besonders gut geeignet, um Höhenunterschiede in der Landschaft auszugleichen**

Typ	H	L	B	NV	NH	D1	D2	D3	D4	kg
LR050S	500	3995	450	300	360	150	140	140	150	1109
LR075S	750	3995	600	450	610	150	140	140	150	1664
LR100S	1000	3995	650	500	860	150	140	140	150	2142
LR125S	1250	3995	750	600	1110	150	140	140	150	2643
LR150S	1500	3995	850	700	1360	150	140	140	150	3143
LR175S	1750	3995	1000	850	1600	150	150	140	150	3714
LR200S	2000	3995	1100	915	1810	150	185	156	185	4639
LR225S	2250	3995	1250	1040	2050	150	200	160	210	5243
LR250S	2500	3995	1400	1170	2280	150	220	166	230	6336

*Der Fuß wird nach außen positioniert

OPTIONEN

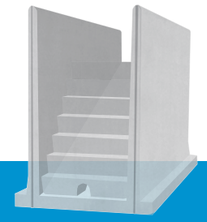

Über die Treppe in der U-Stützwand können Sie Ihren Fahrsilo auf einfache Weise in der Höhe begehen. Die Treppen sind separat erhältlich.

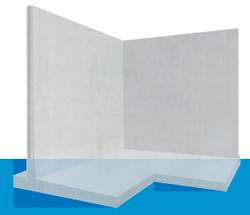

Nahezu jeder gewünschte Winkel ist realisierbar. Wir schneiden die Wände auf Gehrung oder verwenden feste Eckelemente.

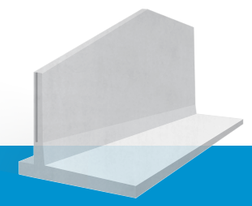

Fahrsilowände werden auf Anfrage abgeschrägt. Die Schnittlinie verläuft standardmäßig von halber Höhe bis auf halbe Länge. Maßanfertigungen sind möglich!

ZWISCHENWÄNDE

Die U- und T-Stützwände dienen bei der Realisierung mehrerer Silo- oder Lagerkammern als Zwischenwand. Diese einzigartigen Wände können beidseitig die starken Druck- und Stoßkräfte auffangen, die beim Be- und Entladen der Silos mit schweren Frontladern und Traktoren entstehen.

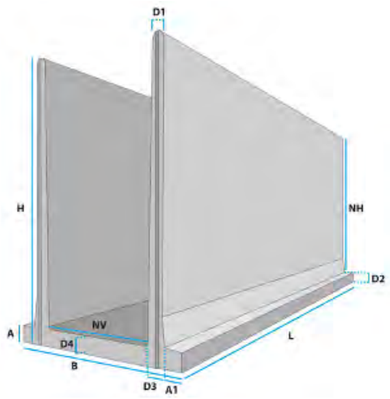

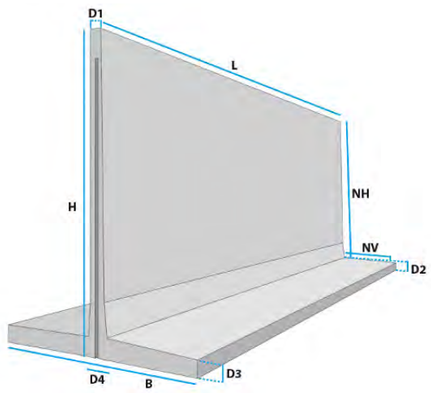

U-WAND (HAK)

Achslast **15** tonnen

Auch für 10 Tonnen Achslast erhältlich

- **Unabhängig doppelseitig belastbar**
- **Raum in der U-Wand dient auch als Laufgang**
- **Raum in der U-Wand leitet Regenwasser ab**

Typ 15T	H	L	B	NV	NH	D1	D2	D3	D4	A	A1	kg
U100	1165	3995	1250	1006	1165	100	-	122	140	-	-	3780
U125	1415	3995	1250	994	1415	100	-	128	140	-	-	4360
U150hak	1680	3995	1450	982	1532	100	140	154	140	140	80	5435
U175hak	1930	3995	1450	972	1782	100	140	159	140	140	80	6085
U200hak	2190	3995	1550	970	2050	100	140	160	140	140	130	6795
U250hak	2690	3995	1900	1188	2540	100	150	176	150	150	180	8890
U300hak	3190	3995	2150	1418	3020	100	170	186	170	160	180	11420

Typ 10T	H	L	B	NV	NH	D1	D2	D3	D4	A	A1	kg
U300hak	3190	3995	2150	1418	3020	100	170	186	170	160	180	11420

T-WAND

Achslast **20** tonnen

Auch für 15 Tonnen Achslast erhältlich

- **Unabhängig doppelseitig belastbar**
- **Platzsparend**
- **Auch als Außenwand geeignet**

Typ 20T	H	L	B	NV	NH	D1	D2	D3	D4	kg
TWA100	1150	3995	1280	550	1000	125	150	145	180	3100
TWA125	1400	3995	1480	650	1250	125	150	145	180	3685
TWA150	1650	3995	1680	750	1500	125	150	144	180	4325
TWA175	1910	3995	1900	850	1750	125	160	149	200	5260
TWA200	2160	3995	2020	900	2000	125	160	140	220	5920
TWA250	2710	3995	2260	1000	2500	125	210	188	260	8410
TWA300	3245	2495	2600	1150	3000	125	245	180	300	6850
TWA400	4350	2495	3100	1370	4000	125	350	190	360	10775

Typ 15T	H	L	B	NV	NH	D1	D2	D3	D4	kg
TWA200	2160	3995	1820	900	2000	125	160	150	220	5700
TWA250	2710	3995	2160	1000	2500	125	210	190	260	8245
TWA300	3245	2495	2500	1150	3000	125	245	183	300	6645

Abweichende Formate sind auf Anfrage lieferbar.

INNOVATION

Wir stellen fest, dass Fahrsilowände immer häufiger mit automatischen Abdecksystemen kombiniert werden. Auch die Nachfrage nach Stützwänden mit langer Ferse nimmt zu. Das Abdecksystem wird während des Abdeckens und des Silageaustrags über die stabile Ferse entlang der Silowände geführt. Ein Abdecksystem verbessert die Konservierung und Lagerfähigkeit der Futtermittel.

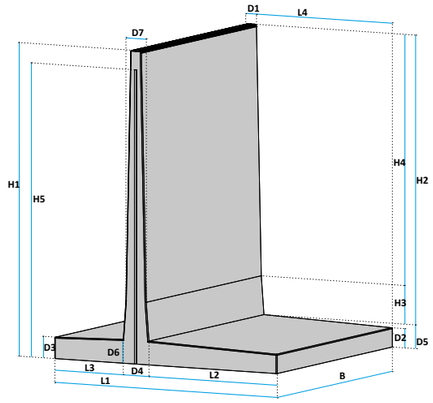

LA-H WAND

Achslast **15** tonnen

- **Mit besonders langer Ferse für Abdecksysteme**
- **Hohe Stabilität durch große Tragfläche**
- **Besonders gut für höhere Fahrsilos geeignet**

Typ 15T	H1	H2	H3	H4	H5	B	L1	L2	L3	L4
LA300H	3245	3000	400	2600	3045	2495	2600	1500	800	1587,5

D1	D2	D3	D4	D5	D6	D7
125	199	230	300	245	245	238

Typ 15T	H1	H2	H3	H4	H5	B	L1	L2	L3	L4
LA350H	3780	3500	400	3100	3580	2495	2600	1500	800	1588

D1	D2	D3	D4	D5	D6	D7
125	248	263	300	280	280	245

„Wir haben beschlossen, das neue Fahrsilo mit einem Abdecksystem zu versehen. Wir wollten ein Schichtsystem (sog. Sandwich-Silage) realisieren und das kann auf einfache Weise mit einem Abdecksystem geschützt werden."

Klaske Faassen, Milchhof Noordzigt, Sint Jacobiparochie

ENGINEERING

Unser Engineering-Team berechnet und prüft unsere Stützwandlösung anhand der konstruktiven Anforderungen unserer Auftraggeber. Das Team setzt umfangreiche Anfragen in konkrete Angebote um, stellt Konstruktionsberechnungen an, fertigt Werkzeichnungen und entwickelt Lösungen, die ein Projekt (doch) praktisch realisierbar machen. Dabei kommt moderne Entwurfssoftware, wie Scia, Allplan und Tekla, zum Einsatz. Durch intelligenten Umgang mit Werkstoffen und die Entwicklung alternativer Lösungen leisten wir einen wesentlichen Beitrag zu einem konstruktiv optimierten Produkt mit langer Lebensdauer und kleinerem CO2-Fußabdruck.

PRODUKTION

Bosch Beton steht für Qualität, in die wir darum auch investieren. Wir arbeiten beispielsweise mit hochwertigen Formen, die die Maßhaltigkeit garantieren. Wir gehen effizient mit Werkstoffen um und entwickeln innovative Lösungen. Dadurch leisten wir einen wesentlichen Beitrag zu einem konstruktiv optimierten Produkt mit langer Lebensdauer und kleinerem CO2-Fußabdruck. In unserem eigenen Labor führen wir täglich Versuche und Messungen zur Gewährleistung der Betonqualität durch. Auf unserer Druckbank wird die Festigkeit unserer Stützwände umfassend getestet. Bei diesen Tests werden die in der Praxis auftretenden seitlichen und senkrechten Druckeinwirkungen simuliert, wobei wir das Verhalten der Wand untersuchen und feststellen, wo eine eventuelle Rissbildung auftreten kann.

PROJEKTVORBEREITUNG UND PLATZIERUNG

Wir besprechen die Vorbereitungen mit dem Kunden, so dass die Aufstellung der Wände vor Ort gut und wunschgemäß verläuft. Beispielsweise muss die Entladestelle gut erreichbar und für das Transportfahrzeug befahrbar sein. Auch eine solide Vorbereitung des Untergrunds ist für eine korrekte Platzierung der Wände wichtig. Und natürlich muss ein qualifizierter Mitarbeiter anwesend sein. Die Wände können auf unterschiedliche Arten platziert werden; in der Regel übernehmen wir die Platzierung ab dem Transportfahrzeug selbst. Aber auch die Platzierung mithilfe einer Klemme ist möglich oder der Kunde kann die Platzierung selbst übernehmen.

Schauen Sie sich hier die Platzierung eines Fahrsilos an!

SERVICETEAM

Qualität und Service werden bei uns großgeschrieben. Wir legen Wert darauf, dass unsere Kunden zufrieden sind und das auch bleiben. Von der Angebotsanforderung bis zur Projektübergabe. Auch danach bleiben wir mit unseren Kunden in Kontakt. Wenn nötig, ist unser Serviceteam auch außerhalb der üblichen Geschäftszeiten erreichbar. Unsere Mitarbeiter verfügen über umfassende Fachkenntnisse. Sie helfen Ihnen gerne weiter, wenn Sie Fragen zur Belastbarkeit der Wände, zu Konstruktionen, Dienstleistungen oder anderen Themen haben.

Unsere Kunden bewerten Bosch Beton durchschnittlich mit 9,3 von 10 Punkten.

Möchten Sie eine Bewertung abgeben?

FAHRSILO-GENERATOR

Mit unserem Online-3D-Generator bauen Sie in drei Schritten Ihr eigenes Fahrsilo. Geben Sie an, wofür Sie das Silo brauchen, entscheiden Sie sich für einen Wandtyp und geben Sie die Abmessungen Ihres Fahrsilos und die Achslast ein. Treffen Sie eine Auswahl für die Bodenbefestigung, für eventuelles Zubehör und Leistungen. Nach Eingang Ihrer Anfrage erhalten Sie innerhalb von drei Arbeitstagen eine unverbindliche Empfehlung nach Maß. Möchten Sie lieber eine persönliche Beratung? Setzen Sie sich einfach mit unserem Team in Verbindung.

KONTAKT

VERKAUF AGRAR
agri@boschbeton.de

LOGISTIK
logistik@boschbeton.de

VERWALTUNG
verwaltung@boschbeton.de

SERVICE
service@boschbeton.de

BOSCH BETON NEDERLAND
Grote Bosweg 1
3771 LJ Barneveld
+31(0)342-441050
F +31(0)342-441060
info@boschbeton.nl

BOSCH BETON GMBH & CO. KG
Siemensstraße 31
47533 Kleve
+49(0)2821-9783740
F +49(0)2821-9783739
info@boschbeton.de

BOSCH BETON BELGIË BV
Genkersteegweg 429, Bus 2.05
3500 Hasselt
+32(0)11988390
info@boschbeton.be

BOSCH BETON FRANCE SAS
10, rue Michel Servet
59000 Lille
+33(0)3 66 21 25 29
info@boschbeton.fr

BOSCH BETON DANMARK APS
Brundtlandparken 5
6520 Toftlund
+45(0)69912612
info@boschbeton.dk

Version Oktober 2024

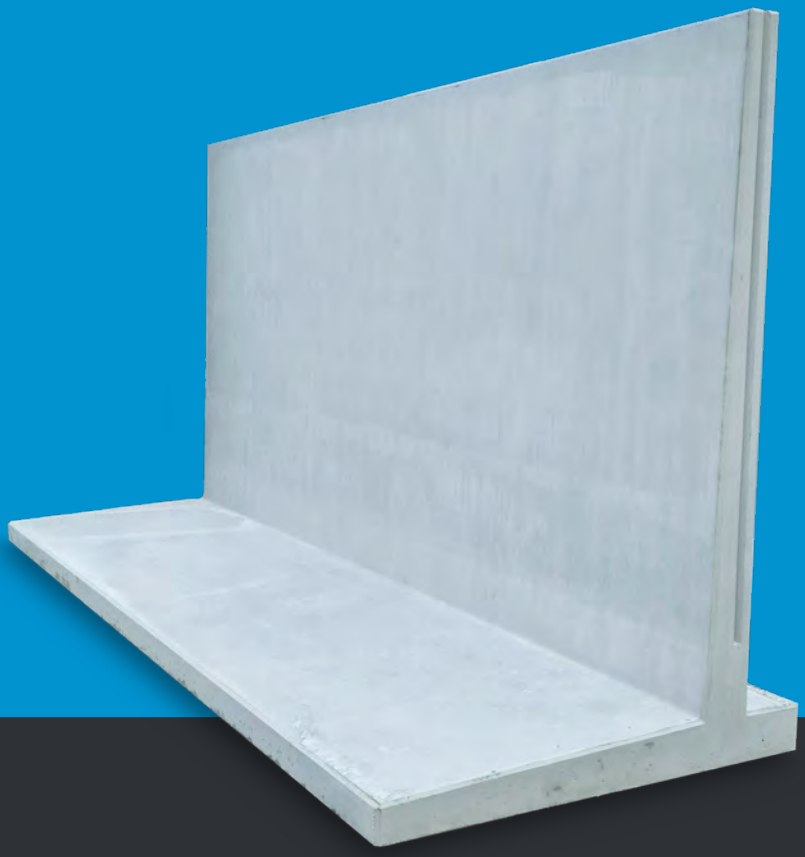

www.boschbeton.de