BOSCH BETON

STRAßEN- UND TIEFBAU

Straße und Verkehr | Land und Garten | Lagerung | Wasser | Geländeumzäunung | Sport & Freizeit | Bahn | Specials



BUILDING A SOLID FUTURE



ÜBER UNS

Bosch Beton ist ein ambitioniertes Familienunternehmen, das in seiner hochmodernen Fabrik im niederländischen Barneveld Betonstützwände für den Straßen- und Tiefbau sowie für die Landwirtschaft herstellt, die es sowohl in den Niederlanden als auch in den Nachbarländern vertreibt. Wir bieten für jede Situation eine geeignete Stützwandlösung. Wir stellen unsere qualitativ hochwertigen und nachhaltigen Produkte nicht nur für die Gegenwart, sondern auch für nachfolgende Generationen her. Nachhaltigkeit und Innovation haben bei uns einen hohen Stellenwert, denn wir wollen sowohl unseren eigenen ökologischen Fußabdruck als auch den unserer Kunden möglichst klein halten.
Darum arbeiten wir auf eine 100 % kreislaufwirtschaftsbasierte Produktion unserer Stützwände in der Zukunft hin. Unser Kundenversprechen lautet: „Building a solid future“. Bosch Beton ist durch Entlastung seiner Kunden, persönlichen Kontakt, ein Full-Service-Angebot, kurze Lieferzeiten und qualitativ hochwertige Produkte ein solider Partner. Unsere Kernwerte lauten Nachhaltigkeit, Innovation, Tatkraft, Fairness und Loyalität.

STÜTZWANDLÖSUNGEN

Unsere Stützwände können auf verschiedene Weise im Tiefbau eingesetzt werden. Beispielsweise als Bauelemente für die Lagerung von Schrott, Sand und Zellstoff. Möglichkeiten zur Schaffung einer Einfahrt oder Parkplätzen, als Boden- oder Wasserbarriere oder zum Ausgleich von Höhenunterschieden. Ganz gleich, welches Anliegen oder Problem Sie haben und wie komplex es ist, gemeinsam finden wir immer die beste maßgeschneiderte Lösung für Ihre ganz spezifische Situation.



Unsere Kernwerte

Zusammenarbeit

Wir arbeiten innerhalb unserer Lieferkette und mit der Branche zusammen. Auf partnerschaftlicher Basis. So erzielen wir gemeinsam die besten Ergebnisse.

Über die Erwartungen hinaus

Wir denken nicht nur an Innovation, Verbesserung, Verbindung und Nachhaltigkeit, sondern handeln auch danach.

Loyalität

Wir engagieren uns für unsere Kunden und Projekte und halten uns an unsere Vereinbarungen und Verpflichtungen. Auch nach der Lieferung.

Innovativ

Wir sind innovativ – vom neuen Entwurf bis zur Platzierung unserer Stützwände. Wenn wir glauben, dass etwas möglich ist, wagen wir es auch zu tun.

Fachkunde

Wir verfügen über mehr als 50 Jahre Erfahrung mit Stützwänden und wissen somit bis ins Detail, was damit möglich und realisierbar ist. Dieses Fachwissen stellen wir unseren Kunden zur Verfügung – in Form einer persönlichen, qualifizierten und ehrlichen Beratung.

Verantwortung

Wir übernehmen Verantwortung für alles, was wir tun. Und wir wollen nachhaltige Lösungen mit Stützwänden anbieten. Dabei übernehmen wir gern eine Vorreiterrolle.





Die 20.000 Tonnen Schutt, die beim Abriss der alten Fabrik anfielen, haben wir zu einem Granulat verarbeitet, das als Grundstoff für neue Stützwände dient.

NACHHALTIGE PRODUKTION

Nachhaltige Rohstoffe

100 % recycelbar

Lange Lebensdauer

Solarenergie

Garantie

Regenwasser





BUILDING A SOLID FUTURE

Wir möchten unser Kundenversprechen „Building a solid future“ im weitesten Sinne des Wortes in die Tat umsetzen. Was wir heute bauen, muss uns auch morgen noch nützen. Wenn ein Kunde sich für die Stützwände von Bosch Beton entscheidet, sollte er mit Sicherheit wissen, dass er eine nachhaltige Wahl getroffen hat. Darum setzen wir uns mit Innovationen, Entwicklungsaktivitäten und Ökologisierungsmaßnahmen dafür ein, auch künftig nachhaltige Produkte herstellen und liefern zu können. Unsere Fertigstützwände erfüllen die strengen Anforderungen von Prüfinstituten, darunter KIWA/KOMO und Güteschutz Beton. Bosch Beton wurde als einer der ersten Stützwandhersteller der Welt vom Concrete Sustainability Council mit dem CSC-Zertifikat in Gold ausgezeichnet. Dies beweist, dass wir auf verantwortungsbewusste Weise nachhaltige Betonprodukte herstellen. Unser State-of-the-Art-Betonwerk ist durch und durch von Nachhaltigkeit geprägt. Zur Herstellung verwenden wir nachhaltige Werkstoffe und Anlagen sowie recycelte Produkte. Wir nutzen Regenwasser für den Produktionsprozess und erzeugen mit über 18.000 Solarmodulen Energie.

NACH MODERNSTEN STANDARDS AUSGERÜSTETES WERK

Building a solid future

Die Produktion in dem nach modernsten Standards ausgerüsteten Werk von Bosch Beton in Barneveld steht ganz im Zeichen der Nachhaltigkeit. Das erste nachhaltige Betonwerk in den Niederlanden wurde nach den Kriterien von **BREEAM-NL** Outstanding (Building Research Establishment Environmental Assessment Method) gebaut. Das Gebäude wurde im Hinblick auf den Produktionsprozess sowie effiziente, maximale Nachhaltigkeit entworfen. Dabei wurde ein mögliches zweites Leben des Werks mit in Betracht gezogen. So ist das Gebäude am Ende seiner Lebensdauer vollständig demontier- und recycelbar.

Brückenwaage
Kontrolle aller eingehenden Rohstoffe

Niederschlag
Auffang in Becken (2.100 m³). Filterung und Wiederverwertung als Prozesswasser

Planung und Logistik
effiziente Abstimmung für den Transport

18.500 Solarmodule
Versorgung vollständig mit grünem Strom

Rohstoffe
akklimatisierte Lagerung

Doppelte Mischzentrale im Werk
maximale Qualitäts sicherung

Eigenes Labor
Qualitätskontrolle und Innovation

Anpassungsabteilung und Specialproduktion im Werk
für Maßfertigung

Lager Stützwände
hergestellt aus nachhaltigen Rohstoffen



STRAßE UND VERKEHR

Manchmal ist es erforderlich, für den Verkehr einen etwas breiteren Durchgang zu schaffen. Oder es zeigt sich, dass eine Zufahrt an einer Stelle nötig ist, an der sich ein Graben befindet. An einer tiefer gelegenen Stelle muss ein Parkplatz angelegt werden. Eine Böschung an einer Grünbrücke bekommt eine zusätzliche Befestigung. Für die effiziente Einrichtung des Recyclinghofs braucht eine Gemeinde Stützwände, die für schwere Lasten geeignet sind und auf denen ein Geländer montiert werden kann. Dies sind einige Beispiele für Fälle, in denen unsere Stützwände eine Lösung bieten können.

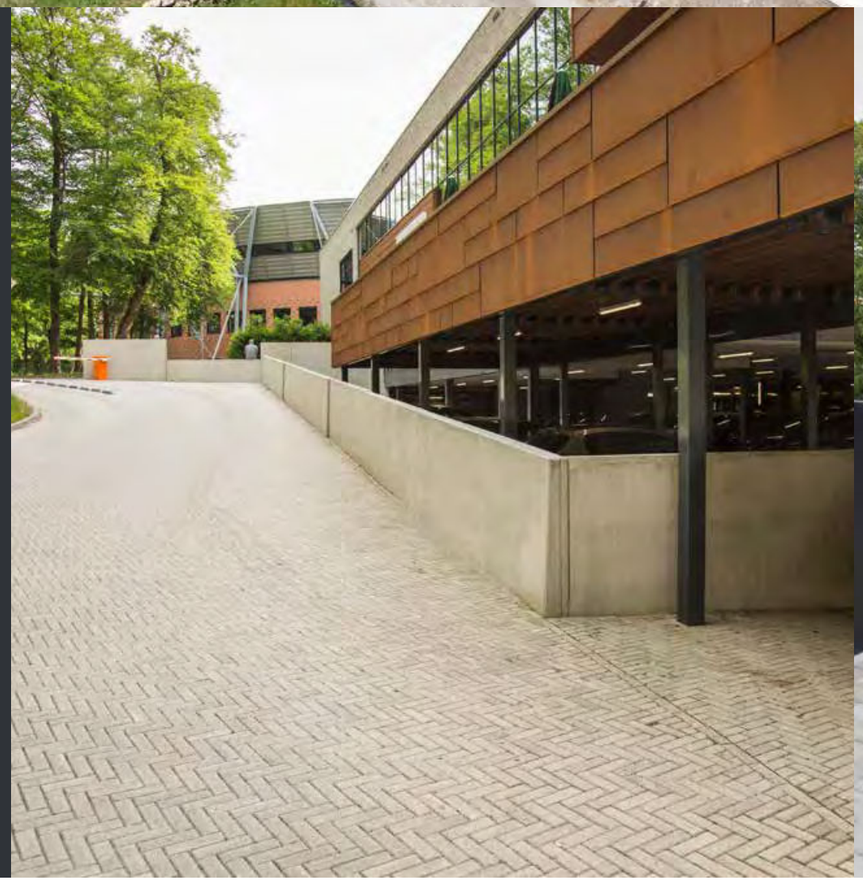

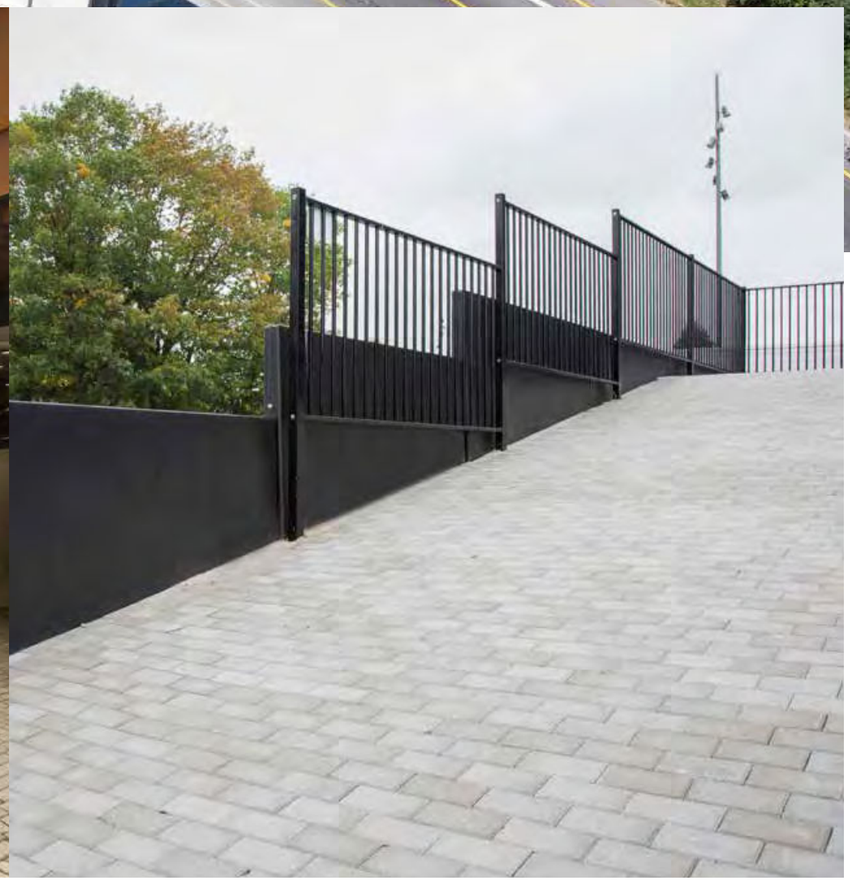

LAND UND GARTEN

Die Überbrückung eines großen Höhenunterschieds zwischen einem Garten und dem Gehweg erfordert eine stabile Lösung. Mit Stützwänden kann ein natürlicher (Schwimm-)Teich realisiert oder eine Böschung an einem am Wasser gelegenen Garten angelegt werden. Auch als Zwischenwand oder Grundstücksumzäunung ist eine Stützwand optimal. Und wenn Ihnen die Betonoptik nicht gefällt, können die Wände mit Holz oder Mauerwerk verkleidet oder mit einer Beschichtung versehen werden. Eine Alternative ist die Bio-Stützwand, die nachweislich zur Förderung der Artenvielfalt beiträgt. In die Aussparungen werden Pflanzen gesetzt und die Insektenhotels locken verschiedene Insekten an.





LAGERUNG

Gemeinden arbeiten immer stärker auf eine nachhaltige und getrennte Abfallsammlung sowie auf Recycling hin. Die getrennte Sammlung erfordert auch eine getrennte Lagerung auf dem kommunalen Bau- oder Recyclinghof. Ältere Recyclinghöfe sind auf diese Entwicklungen (noch) nicht komplett eingerichtet oder brauchen in der näheren Zukunft eine effizientere und nachhaltige Erweiterung. Um verschiedene Rohstoffe sorgfältig voneinander trennen zu können, sind solide Trennwände notwendig. Unter anderem für die Trennung von Abfallströmen auf dem Recyclinghof oder von Sand, Kies, Bausand, Mischgranulat usw. in Sand- oder Kieswerken.

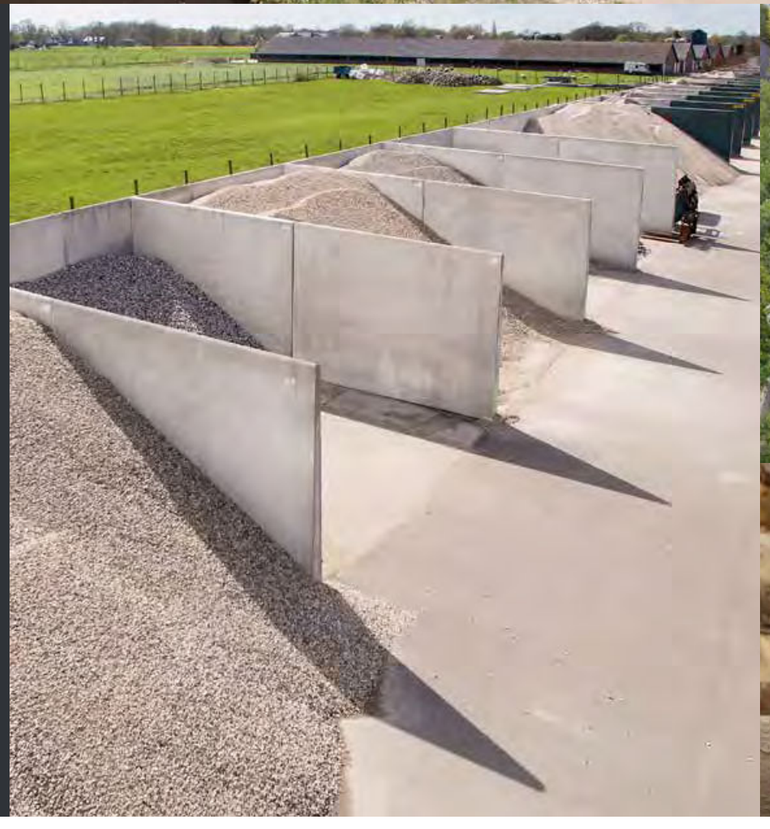





“Die 7 Meter hohen Stützwände von Bosch Beton sind perfekt für die Lagerung des Sägemehl.”

Gert Boeve, Rondhout-zagerij Midden Nederland

WASSER

Stützwände, die als Wehr dienen, halten (überschüssiges) Wasser zurück und verhindern einen Überlauf. Je nach Standort schützt das Wehr vor Hochwasserständen. Beispiele sind Kaimauern, Dämme, Deiche, breite Gräben, Schwimmbäder, Ufersicherungen oder Wasserrinnen in (Neubau-)Siedlungen. Da Wasser einen enorm hohen Druck und viel Kraft hat, ist es wichtig, dass die Stützwand stabil genug ist, dem standzuhalten. Unser Sortiment umfasst Stützwände, die speziell dafür ausgelegt sind, extrem schweren Belastungen und dem Wasserdruck (oder Erddruck) standzuhalten.







“Stadsbeek war ein Projekt mit großen Herausforderungen. Bosch Beton dachte mit uns mit und das führte zu einem schönen Endergebnis.”

Brian Grefte,
Dura Vermeer regio Oost



GELÄNDE-UMZÄUNUNG

Eine Geländeumzäunung ist nicht nur für Unternehmen wichtig, sondern auch für Wohnhäuser, Schulen oder Sportvereine. Stützwände ohne Belastung können als Trennmauer zwischen zwei Parzellen dienen oder beispielsweise als dezente Grenze zwischen zwei Auffahrten. Aber auch als Sichtschutz für Wohnsiedlungen mit weniger schönem Ausblick, oder um Sportplätze vor unerwünschten Einblicken zu schützen, wobei der Sichtschutz gleichzeitig auch als Lärmschutz dienen kann. Daneben bilden Stützwände regelmäßig die Basis für solide Mauern um Schulhöfe, wobei die Betonwand im Anschluss noch attraktiv mit Holz oder Mauerwerk verkleidet wird. Eine andere Verwendung ist die Abgrenzung eines Geländes.





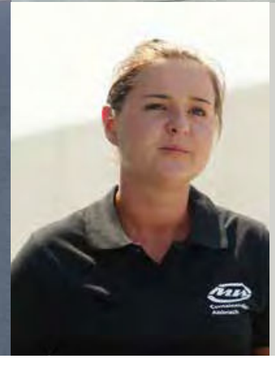

“Wir haben uns für Stützwände entschieden, weil wir sie auch als Lärmschutz-wände nutzen können.”

Josefine Waschelewski, MW Recycling GmbH, Fockbek

BAHN

Durch die steigende Anzahl an Reisenden, Waren und Zügen werden in den kommenden Jahren verschiedene Strecken und Bahnhöfe angepasst und erweitert. Unsere Stützwände sind regelmäßig Teil dieser oft einschneidenden Veränderungen. So werden beispielsweise Eingänge von Bahnhöfen zugänglicher und sicherer gestaltet, wobei Stützwände als Bodenbefestigungs- oder wasserhaltende Konstruktion zum Einsatz kommen, Bahnsteige werden verbreitert, entlang der Strecke werden Lärmschutzwälle errichtet oder Fahrradstellplätze werden gebaut.
Für das Projekt „Bahnsteige nach Norm“ des Schieneninfrastrukturbetreibers ProRail liefern wir nachhaltige Bahnsteigstützwände mit niedrigem Umweltkostenindikator (MKI). In manchen Fällen versehen wir die Stützwände mit einer Struktur. Auf Wunsch können Drittunternehmen auch eine Anti-Graffitibeschichtung, Gitter oder Bepflanzungen anbringen.

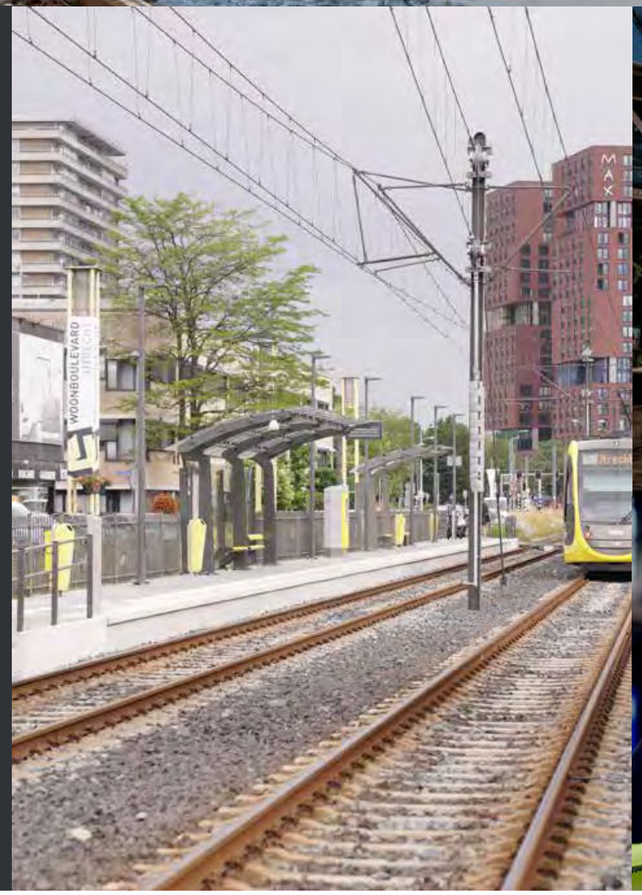





“Für die Erneuerung des Bahnhofes Bussum Zuid hat Bosch Beton bei der Optimierung, Konstruktion und Berechnung ebenso mitgearbeitet.”

Koen de Koning,
K_Dekker bouw & infra

SPORT & FREIZEIT

Ein weiteres Spezialgebiet von Bosch Beton ist die Neueinrichtung der Umgebungen von Sportanlagen und anderen Freizeiteinrichtungen. Dabei geht es vor allem um die Modernisierung und Optimierung von Sportkomplexen und Stadien, etwa durch Verbesserung der Erreichbarkeit und den Bau von Parkplätzen, aber auch um Maßnahmen wie die Einrichtung eines multifunktionalen Bewegungsparks für Sportler.
Im Freizeitbereich finden unsere Stützwände unter anderem Anwendung als Uferbefestigung an (Schwimm-)Teichen, als Umzäunung oder Fundament von Ferienwohnungen und als Einrichtungselement auf Golfplätzen.







“Die Stützwände sind von hoher Qualität und in Bezug auf die Oberfläche sehr glatt und schön; welches das Publikum auch sieht.”

Arjan Jansen, Geschäftsführer Stiftung Regio Zwolle United

SPECIALS

Außer unseren Standardstützwänden fertigen wir auch Stützwände nach Maß: unsere Individuallösungen. Beispielsweise abgerundet oder abgeschrägt, auf Gehrung, in Farbe, verdickt oder gebogen. Oder mit einer bestimmten Struktur und Nisthöhlen für Schwalben. Die Bio-Stützwand mit Insektenhotels und Aussparungen zum Bepflanzen trägt zur Förderung der Artenvielfalt bei. Eine besondere Anwendung ist die Nutzung von Stützwänden als Basis für Ferienwohnungen oder als Untergrund für Kunst. Kurz gesagt: durch eine besondere Form, Farbe oder Struktur wird eine Betonstützwand zu einer echten Individuallösung.





L-STÜTZWÄNDE
(MIT ABSATZ)

Die L-Stützwand mit Absatz wurde speziell für mittelschwere Lastanwendungen im Erd- und Tiefbau entwickelt und ist in verschiedenen Längen lieferbar. Für Ecklösungen sind auch feste L-Stützwand-Eckelemente mit Absatz erhältlich.

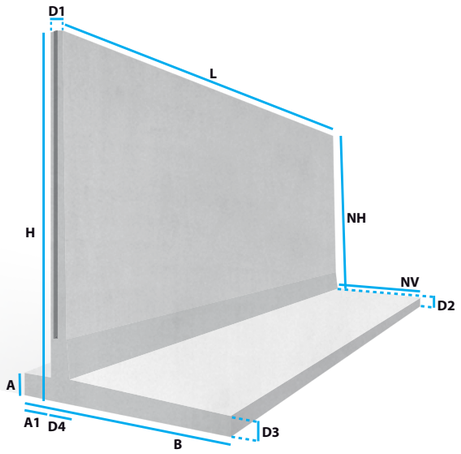

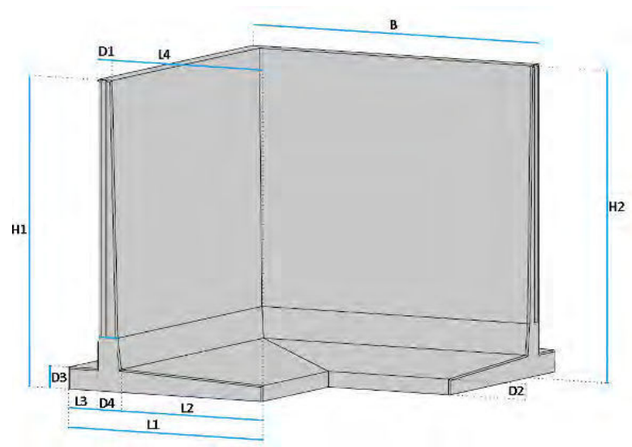

- Mit Absatz mehr Stabilität dadurch höhere Belastungsmöglichkeiten
- Gesamtnettohöhe
- Die Fußseite ist die Lastseite
- Senkrechte Rückseite, Innenseite abgeschrägt
- Expositionsklasse XA3, XC4, XS3, XF3, WF
- Entwurfslebensdauer 50 Jahre

Typ	H	L	B	NV	NH	D1	D2	D3	D4	A	A1	kg
L050hak	500	3995	600	285	410	85	90	83	115	90	200	890
L075hak	750	3995	800	488	659	85	91	83	112	90	200	1220
L100hak	1000	3995	800	489	909	85	91	83	111	90	200	1425
L125hak	1250	3995	900	577	1148	85	102	92	123	100	200	1860
L150hak	1500	3995	1050	716	1387	85	113	94	134	110	200	2395
L175hak	1750	3995	1200	850	1620	90	130	98	150	125	200	3060
L200hak	2000	3995	1350	985	1855	100	146	101	165	140	200	3835
L225hak	2250	3995	1500	1113	2085	100	165	120	187	165	200	4820
L250hak	2500	3995	1600	1200	2322	100	178	136	200	170	200	5655
L300hak	3000	3995	1900	1467	2775	100	225	144	233	200	200	7850
L350hak	3500	2495	2050	1590	3245	100	255	149	260	220	200	5930
L400hak	4000	2495	2450	1810	3731	100	269	150	290	229	350	7375

Typ (Ecke)	H1	H2	B	L1	L2	L3	L4	D1	D2	D3	D4	kg
EckeL050hak	500	410	1995	600	285	200	315	85	83	90	115	840
EckeL075hak	750	659	1995	800	488	200	515	85	83	90	112	1140
EckeL100hak	1000	909	1995	800	489	200	515	85	83	90	111	1350
EckeL125hak	1250	1148	1995	900	577	200	615	85	92	100	123	1725
EckeL150hak	1500	1387	1995	1050	716	200	765	85	94	110	134	2180
EckeL175hak	1750	1620	1995	1200	850	200	910	90	98	125	150	2765
EckeL200hak	2000	1855	1995	1350	985	200	1050	100	101	140	165	3435
EckeL250hak	2500	2322	1995	1600	1200	200	1300	100	136	170	200	4795
EckeL050100hak	500	410	995	600	285	200	315	85	83	90	115	400
EckeL075100hak	750	659	995	800	488	200	515	85	83	90	112	540
EckeL100100hak	1000	909	995	800	489	200	515	85	83	90	111	640
EckeL125100hak	1250	1148	995	900	577	200	615	85	92	100	123	810
EckeL150100hak	1500	1387	995	1050	716	200	765	85	94	110	134	990

Abweichende Formate sind auf Anfrage lieferbar.





LR-STÜTZWÄNDE
(MIT UND OHNE ABSATZ)

Die LR-Stützwand wurde speziell für die schweren (R=Stütz-) Lastanwendungen im Erd- und Tiefbau entwickelt und ist in mehreren Längen erhältlich. Durch die gleiche Kopfstärke und die spezielle Kupplungsstangenaussparung lässt sich diese Stützwand sehr gut in unterschiedlichen Höhensprüngen platzieren.
Für Eckenlösungen stehen Gehrungsecken zur Verfügung.

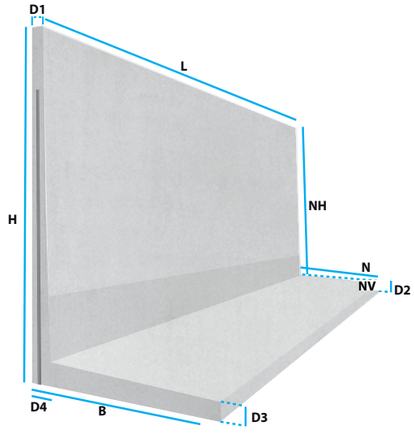

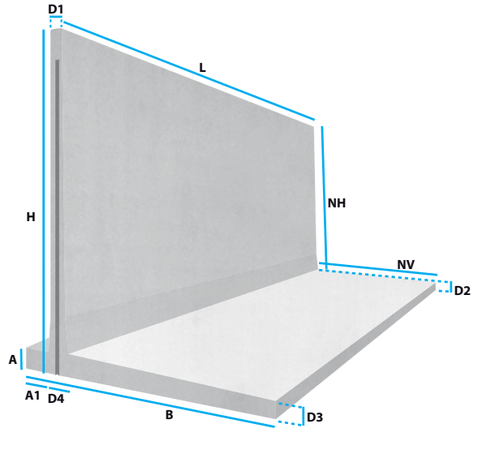

- Hat keine Absatz, perfekt für eine (Hof-) Grenze
- Gesamtnettohöhe
- Die Fußseite ist die Lastseite
- Bis LR175: Rückseite und Innenseite senkrecht
- LR200 und höher: senkrechte Rückseite; Innenseite im oberen Teil senkrecht (150 cm)
- Expositionsklasse XA3, XC4, XD3, XS3, XF4, WF
- Entwurfslebensdauer 100 Jahre

- Mit Absatz mehr Stabilität dadurch höhere Belastungsmöglichkeiten
- Gesamtnettohöhe
- Die Fußseite ist die Lastseite
- Bis LR175: Rückseite und Innenseite senkrecht
- LR200 und höher: senkrechte Rückseite; Innenseite im oberen Teil senkrecht (150 cm)
- Expositionsklasse XA3, XC4, XD3, XS3, XF4, WF
- Entwurfslebensdauer 100 Jahre

Typ	H	L	B	NV	NH	D1	D2	D3	D4	kg
LR050S	500	3995	450	300	360	150	140	140	150	1109
LR075S	750	3995	600	450	610	150	140	140	150	1664
LR100S	1000	3995	650	500	860	150	140	140	150	2142
LR125S	1250	3995	750	600	1110	150	140	140	150	2643
LR150S	1500	3995	850	700	1360	150	140	140	150	3143
LR175S	1750	3995	1000	850	1600	150	150	140	150	3714
LR200S	2000	3995	1100	915	1810	150	185	156	185	4639
LR225S	2250	3995	1250	1040	2050	150	200	160	210	5243
LR250S	2500	3995	1400	1170	2280	150	220	166	230	6336

Typ	H	L	B	NV	NH	D1	D2	D3	D4	A	A1	kg
LR050H	500	3995	650	300	360	150	140	140	150	140	200	1374
LR075H	750	3995	800	450	610	150	140	140	150	140	200	1929
LR100H	1000	3995	1000	650	860	150	140	140	150	140	200	2619
LR125H	1250	3995	1100	750	1110	150	140	140	150	140	200	3120
LR150H	1500	3995	1500	1150	1360	150	140	140	150	140	200	4033
LR175H	1750	3995	1600	1250	1600	150	150	140	150	150	200	4535
LR200H	2000	3995	1800	1415	1810	150	185	140	185	190	200	5646
LR225H	2250	3995	2000	1565	2050	150	200	140	210	210	225	6438
LR250H	2500	3995	2200	1750	2280	150	220	140	230	230	250	7720
LR300200H	3000	1995	2550	1965	2735	150	265	140	285	285	300	5101
LR350200H	3500	1995	2850	2185	3195	150	305	140	315	330	350	6423
LR400200H	4000	1995	3100	2335	3635	150	365	140	365	395	400	8076

*Elementhöhen über 4 m sind nach Abstimmung auch realisierbar
*Wände bis zu 300 cm auch ohne Absatz lieferbar
*Wände bis zu 300 cm auch in 1.990 mm Länge lieferbar

ZWISCHENWÄNDE

Die Trennwände wurden speziell als Trennwände für (Innen-)Speichersysteme wie Salzschuppen und Recyclinglager entwickelt. Sie dienen als platzsparende Trennwand bei der Realisierung mehrerer Silo- oder Lagerräume.
Die U-Stützwänden eignen sich sehr gut für große Außenlagersysteme, da hier ein Personendurchgang angelegt.
Für Eckenlösungen stehen Gehrungsecken zur Verfügung wird.

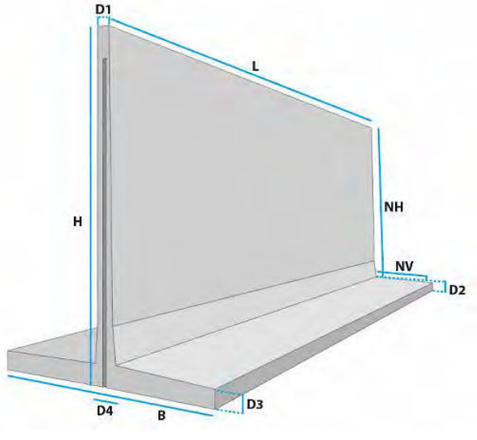

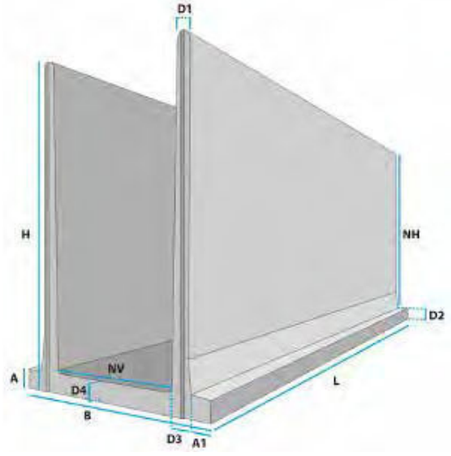

- Platzsparend
- Die Innenseite hat eine Gesamtnettohöhe
- Beide Fußseiten sind Lastseiten
- Versehen mit einem extra Stoßrand für Füllen/ Aussilieren
- Expositionsklasse XA3, XC4, XS3, XF3, WF
- Entwurfslebensdauer 50 Jahre

- Mit Absatz mehr Stabilität also höhere Belastungsmöglichkeiten
- Die Innenseite hat eine Gesamtnettohöhe
- Beide Fußseiten sind Lastseiten
- Versehen mit einem extra Stoßrand für Füllen/ Aussilieren
- Expositionsklasse XA3, XC4, XS3, XF3, WF
- Entwurfslebensdauer 50 Jahre

Typ	H	L	B	NV	NH	D1	D2	D3	D4	kg
TWA100	1150	3995	1280	550	1000	125	150	145	180	3100
TWA125	1400	3995	1480	650	1250	125	150	145	180	3685
TWA150	1650	3995	1680	750	1500	125	150	144	180	4325
TWA175	1910	3995	1900	850	1750	125	160	149	200	5260
TWA200	2160	3995	2020	900	2000	125	160	140	220	5920
TWA250	2710	3995	2260	1000	2500	125	210	188	260	8410
TWA300	3245	2495	2600	1150	3000	125	245	180	300	6850
TWA400	4350	2495	3100	1370	4000	125	350	190	360	10775

Typ	H	L	B	NV	NH	D1	D2	D3	D4	A	A1	kg
U100	1165	3995	1250	1006	1165	100	-	122	-	-	-	3780
U125	1415	3995	1250	994	1415	100	-	128	-	-	-	4360
U150hak	1680	3995	1450	982	1540	100	140	154	140	140	80	5435
U175hak	1930	3995	1450	972	1790	100	140	159	140	140	80	6085
U200hak	2190	3995	1550	970	2050	100	140	160	140	140	130	6795
U250hak	2690	3995	1900	1188	2540	100	150	176	150	150	180	8890
U300hak	3190	3995	2150	1418	3020	100	170	186	170	160	180	11420

Abweichende Formate sind auf Anfrage lieferbar.

BELASTUNG

Es hängt von den Anforderungen Ihres Projekts ab, welche Art von Stützwand Sie benötigen. Gemeinsam stellen wir fest, welche maximale Belastung möglich ist und welche Unterkonstruktion benötigt wird. Da dies je nach Projekt anders sein kann, bespricht Ihr Berater diese Einzelheiten persönlich mit Ihnen. So können Sie sicher sein, eine Stützwandlösung nach Maß zu erhalten, die optimal für Ihre Situation geeignet ist.

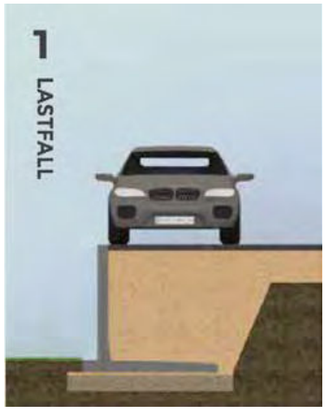

Geeignet für leichte Verkehrslast
(max. 5,00 kN/m²). Kein Randabstand.



Geeignet für Geländesicherung
mit einem max. Böschungswinkel von 25°.



Geeignet führ Verkehrslast SLW30
(max. 16,67 kN/m²). Kein Randabstand.



Geeignet für Schwerlastverkehr SLW60
(Max. 33,33kN/m²). Kein Randabstand.



Randabstand ≥ 1,00m. Fahrstreifen 1: TS = 300 kN Achslast (40,00 kN/m2); UDL (12 kN/m²)
Fahrstreifen 2: TS = 200 kN Achslast (26,67 kN/m2); UDL (6 kN/m²)
Fahrstreifen 3: TS = 100 kN Achslast (13,33 kN/m2); UDL (3 kN/m²)

- **Unterkonstruktion ohne Mörtelbett** ist nur auf Ballastbett mit Schotteruntergrund möglich
- **Sofort einsatzfähig;** keine Verankerung oder Anschlussbewehrung notwendig
- **Schwerverkehr bis 33,33 kN/m²**
- **Schnell umplatzierbar** dank Baulänge 2 oder 4 Meter (je nach Höhe der Stützwand)

ÜBER 50 JAHRE ERFAHRUNG UND WISSEN GEGOSSEN IN BIS ZU 7 METER HOHE BETONSTÜTZWÄNDE.

MEIST VERKAUFT

Die Stützwände von Bosch Beton sind schon seit 20 Jahre ein Begriff im Straßen- und Tiefbau.



MERKMALE VON UNSTEREN STÜTZWÄNDEN

- Expositionsklasse XA3, XC4, XD3, XS3, XF4, WF
- Alle Seiten sind glatt gefertigt und entsprechen der höchsten Sichtbarkeitsklasse
- Konstruktion nach Eurocode
- KOMO- und CE-Zertifizierung
- Sehr hohe Maßhaltigkeit
- Schnelle Lieferung ab Lager
- Abgewinkelte Sichtseite

AUF DEM WEG IN EINE ZEMENTFREIE ZUKUNFT

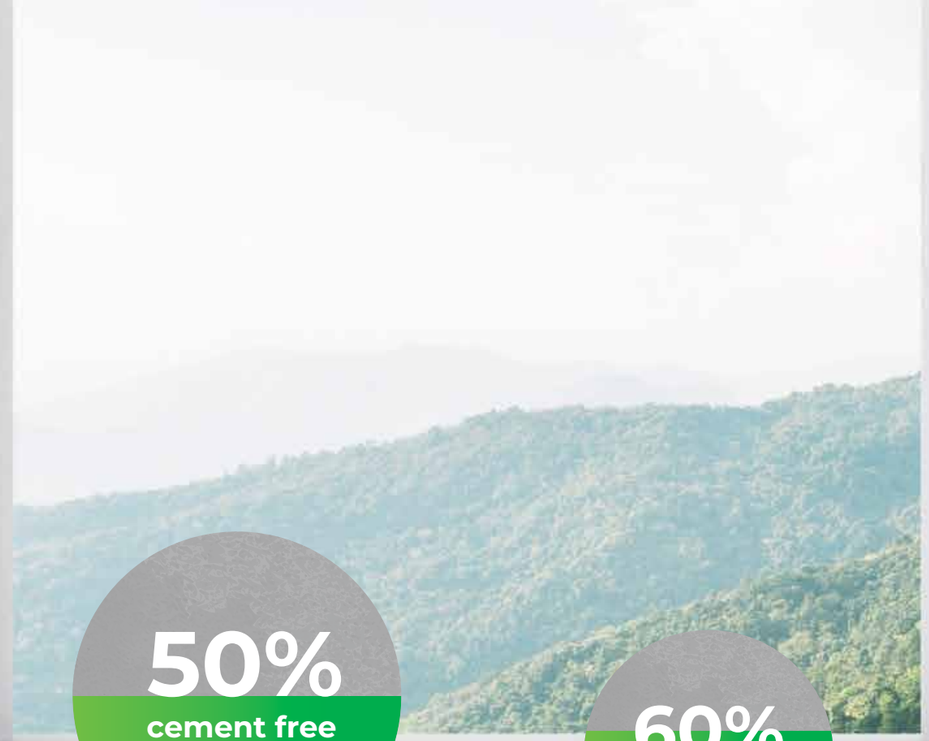

100% cement — 1st Gen

30% cement free — 2nd Gen

50% cement free — 3rd Gen

60% cement free — 4th Gen

75% cement free — 5th Gen

100% cement free — 1st Gen

“Nachhaltig ist nicht unbedingt teurer”

“Wir sind stolz darauf, dass wir für unsere Kunden diesen weiteren Schritt tun können, zumal wir dafür noch nicht einmal zusätzliche Kosten in Rechnung zu stellen brauchen. Wir wollen beweisen, dass Nachhaltigkeit realisierbar und bezahlbar ist, wenn die richtige innere Motivation da ist.”



Brechtje van den Beuken
CEO

Wenn Sie Stützwänden bei Bosch Beton bestellen, können Sie sicher sein, dass Sie eine nachhaltige Wahl treffen. Nachhaltig nicht nur im Sinne eines energieneutralen Produktionsprozesses, sondern auch in Bezug auf den Einsatz von Rohstoffen. Wir wollen in fünf Schritten eine neue Generation von Stützwänden realisieren; zementfrei!

WIE WIR DAS ERREICHEN WOLLEN?

In den kommenden Jahren wird eine weitere Hybridvariante entwickelt, die einen noch geringeren Zementanteil enthält. Letztlich soll eine zementfreie Generation produziert werden, die neue Standards setzt. Die ersten zementfreien Geopolymer-Stützwände wurden bereits hergestellt. Inzwischen werden sie in Versuchsanordnungen erprobt, damit wir sie sorgfältig monitoren können. Wichtige Anschlussmaßnahmen bei der weiteren Zertifizierung dieser Variante und der Hybridwände sind die Normierungen und Zertifikate. Mehr darüber im Interview.

WO STEHEN WIR HEUTE?

Die folgende Visualisierung zeigt, dass unsere Standard-Betonrezepturen auf 100 % Zementanteil basierten. Das ist die Mischung, die wir als 1. Generation bezeichnen. Bei der Inbetriebnahme unserer neuen Fabrik haben wir auf eine nachhaltigere Mischung umgestellt, die 2. Generation. Diese ist schon zu 30 % zementfrei und damit um einiges umweltfreundlicher als die Vorgängervariante. So arbeiten wir Schritt für Schritt auf die erste 100 % zementfreie Generation hin, und so leisten wir unseren Beitrag zur Verringerung der CO2-Emissionen.

Der nächste Erfolg in unserem Stufenplan hin zu einer zementfreien Generation ist schon erreicht, denn inzwischen hat Bosch Beton die Betonmischung der 3. Generation eingeführt, die sogar schon 50 % weniger Zement enthält! Diese Mischung ist seit dem 1. Februar 2023 der neue Standard bei allen Infra-Anwendungen.

Die noch weiter entwickelten Hybridvarianten und sogar die 100 % Geopolymervarianten sind auf Anfrage und im Rahmen von Pilotprojekten erhältlich.



MAßANFERTIGUNGEN UND ANPASSUNGEN

Indem wir schon vor der Produktion alle gewünschten Anpassungen berücksichtigen, vermeiden wir unnötige Materialverluste und nachträgliche Sägearbeiten. Es kann jedoch vorkommen, dass sich erst später herausstellt, dass Standardabmessungen nicht passen oder dass für eine Maßanfertigung die Zeit nicht reicht. Dann können die Stützwände nachträglich auf das richtige Maß zugesägt werden. Die Schnittflächen werden dann mit einem Coating abgedichtet. Andere mögliche Anpassungen sind Aussparungen, Fasen, Gehrungen, Bohrungen oder spezielle Vorrichtungen wie Verbindungselemente, Hebeanker oder Bewehrungsstäbe. Auch können die Stützwände mit einem verdickten Kopf oder mit einer Farbe oder einem Relief nach Wunsch versehen werden. Alle diese Anpassungen bearbeiten wir direkt in unserer Fabrik.



KUNDENSPEZIFISCHE LÖSUNGEN

Wir arbeiten gerne nachhaltig. Deshalb besprechen wir die Wünsche und Anforderungen an das Projekt ausführlich mit dem Kunden. So können wir eine maßgeschneiderte Gesamtlösung anbieten. Wir berücksichtigen die Anpassung bereits in der Konstruktionsphase eines Projekts. Dabei handelt es sich um weniger gängige Elemente wie Ecken und Treppen aber auch bestimmte Strukturen, Farben oder Formate.



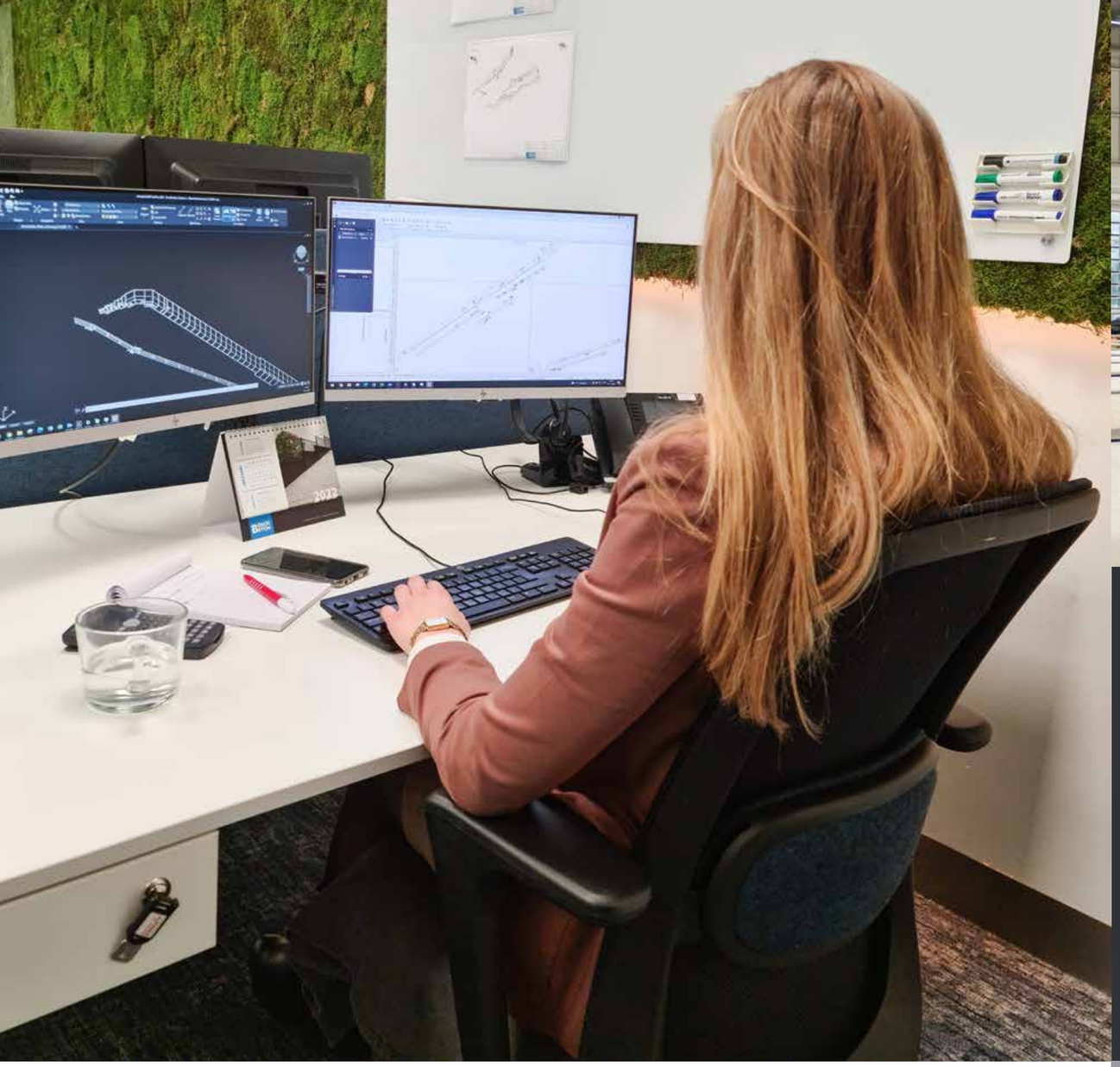

ENGINEERING

Unser Engineering-Team berechnet und prüft unsere Stützwandlösung anhand der konstruktiven Anforderungen unserer Auftraggeber. Das Team setzt umfangreiche Anfragen in konkrete Angebote um, stellt Konstruktionsberechnungen an, fertigt Werkzeichnungen und entwickelt Lösungen, die ein Projekt (doch) praktisch realisierbar machen. Dabei kommt moderne Entwurfssoftware, wie Scia, Allplan und Tekla, zum Einsatz. Durch intelligenten Umgang mit Werkstoffen und die Entwicklung alternativer Lösungen leisten wir einen wesentlichen Beitrag zu einem konstruktiv optimierten Produkt mit langer Lebensdauer und kleinerem CO2-Fußabdruck.



PRODUKTION

Bosch Beton steht für Qualität, in die wir darum auch investieren. Wir arbeiten beispielsweise mit hochwertigen Formen, die die Maßhaltigkeit garantieren. Wir gehen effizient mit Werkstoffen um und entwickeln innovative Lösungen. Dadurch leisten wir einen wesentlichen Beitrag zu einem konstruktiv optimierten Produkt mit langer Lebensdauer und kleinerem CO2-Fußabdruck. In unserem eigenen Labor führen wir täglich Versuche und Messungen zur Gewährleistung der Betonqualität durch. Auf unserer Druckbank wird die Festigkeit unserer Stützwände umfassend getestet. Bei diesen Tests werden die in der Praxis auftretenden seitlichen und senkrechten Druckeinwirkungen simuliert, wobei wir das Verhalten der Wand untersuchen und feststellen, wo eine eventuelle Rissbildung auftreten kann.



PROJEKTVORBEREITUNG UND PLATZIERUNG

Wir besprechen die Vorbereitungen mit dem Kunden, sodass die Aufstellung der Wände vor Ort gut und wunschgemäß verläuft. Beispielsweise muss die Entladestelle gut erreichbar und für das Transportfahrzeug befahrbar sein. Auch eine solide Vorbereitung des Untergrunds ist für eine korrekte Platzierung der Wände wichtig. Und natürlich muss ein qualifizierter Mitarbeiter anwesend sein. Die Wände können auf unterschiedliche Arten platziert werden; in der Regel übernehmen wir die Platzierung ab dem Transportfahrzeug selbst. Aber auch die Platzierung mithilfe einer Klemme ist möglich oder der Kunde kann die Platzierung selbst übernehmen.

Schauen Sie sich hier die Platzierung von Stützwänden an.







SERVICETEAM

Qualität und Service werden bei uns großgeschrieben. Wir legen Wert darauf, dass unsere Kunden zufrieden sind und das auch bleiben. Von der Angebotsanforderung bis zur Projektübergabe. Auch danach bleiben wir mit unseren Kunden in Kontakt. Wenn nötig, ist unser Serviceteam auch außerhalb der üblichen Geschäftszeiten erreichbar. Unsere Mitarbeiter verfügen über umfassende Fachkenntnisse. Sie helfen Ihnen gerne weiter, wenn Sie Fragen zur Belastbarkeit der Wände, zu Konstruktionen, Dienstleistungen oder anderen Themen haben.

Unsere Kunden bewerten Bosch Beton durchschnittlich mit 9,4 von 10 Punkten.

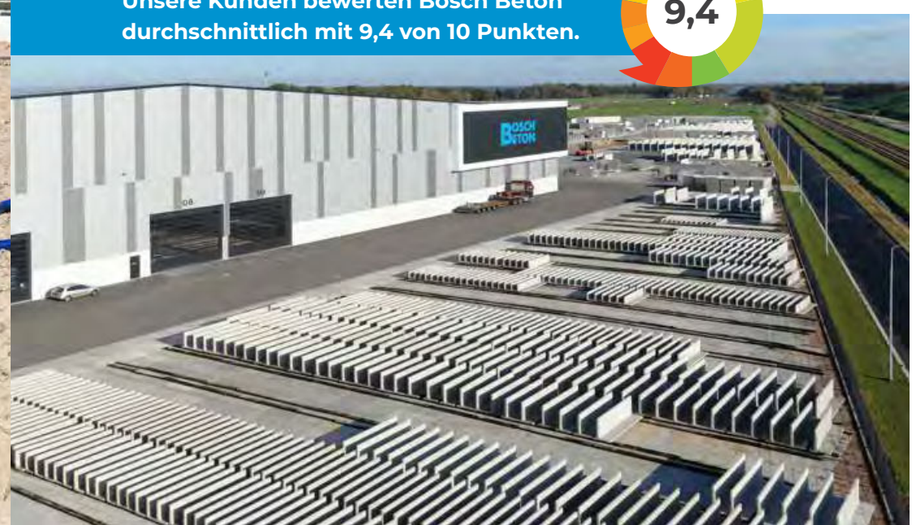

Möchten Sie eine Bewertung abgeben?

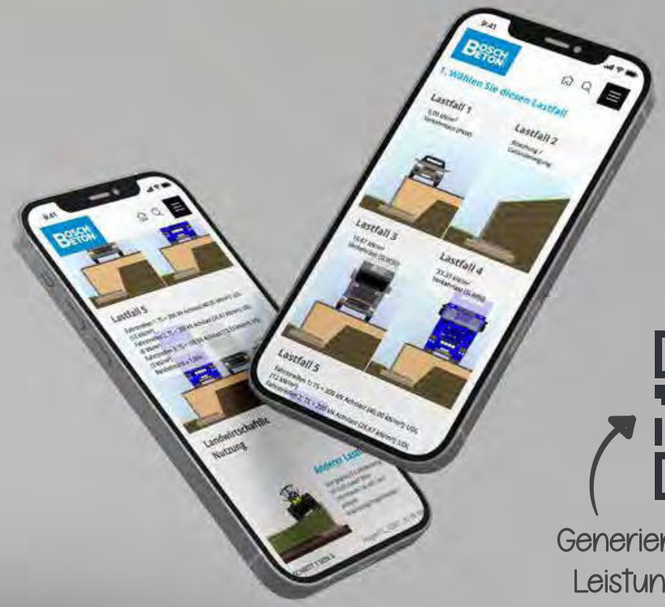

Generieren Sie Ihre eigenen Leistungsverzeichnistexte mit dem Konfigurator.

LEISTUNGSVERZEICHNIS-KONFIGURATOR

Mit unserem Online-RAW-Leistungsverzeichnis-Konfigurator können Sie ganz einfach die Beschreibung eines Bauprojekts erstellen. Bestimmen Sie die gewünschte Lastfall und den Grad der Verkehrslast. Möchten Sie eine direkte Beratung durch einen unserer Konstrukteure? Dann kontaktieren Sie bitte unser Team.

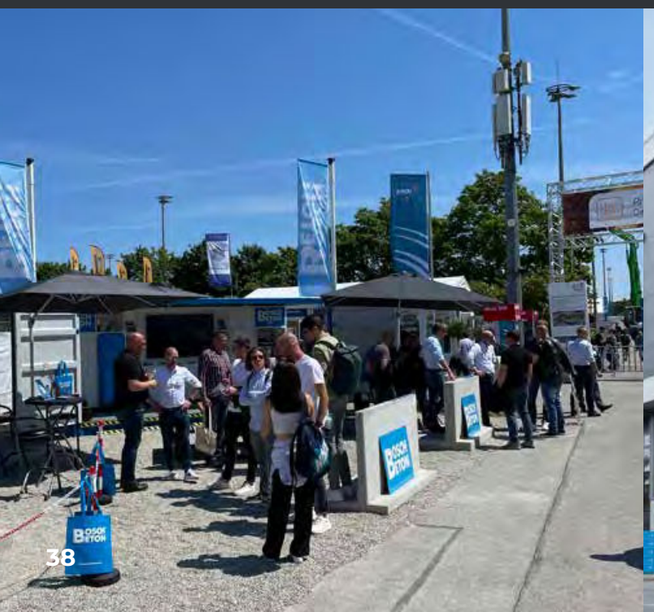





KONTAKT

VERKAUF TIEFBAU
infra@boschbeton.de

LOGISTIK
logistik@boschbeton.de

VERWALTUNG
verwaltung@boschbeton.de

SERVICE
service@boschbeton.de

BOSCH BETON NEDERLAND

Grote Bosweg 1
3771 LJ Barneveld
+31(0)342-441050
F +31(0)342-441060
info@boschbeton.nl

BOSCH BETON GMBH & CO. KG

Siemensstraße 31
47533 Kleve
+49(0)2821-9783740
F +49(0)2821-9783739
info@boschbeton.de

BOSCH BETON BELGIË BV

Genkersteegweg 429, Bus 2.05
3500 Hasselt
+32(0)11988390
info@boschbeton.be

BOSCH BETON FRANCE SAS

10, rue Michel Servet
59000 Lille
+33(0)3 66 21 25 29
info@boschbeton.fr

BOSCH BETON DANMARK APS

Brundtlandparken 5
6520 Toftlund
+45(0)69912612
info@boschbeton.dk

Version März 2023

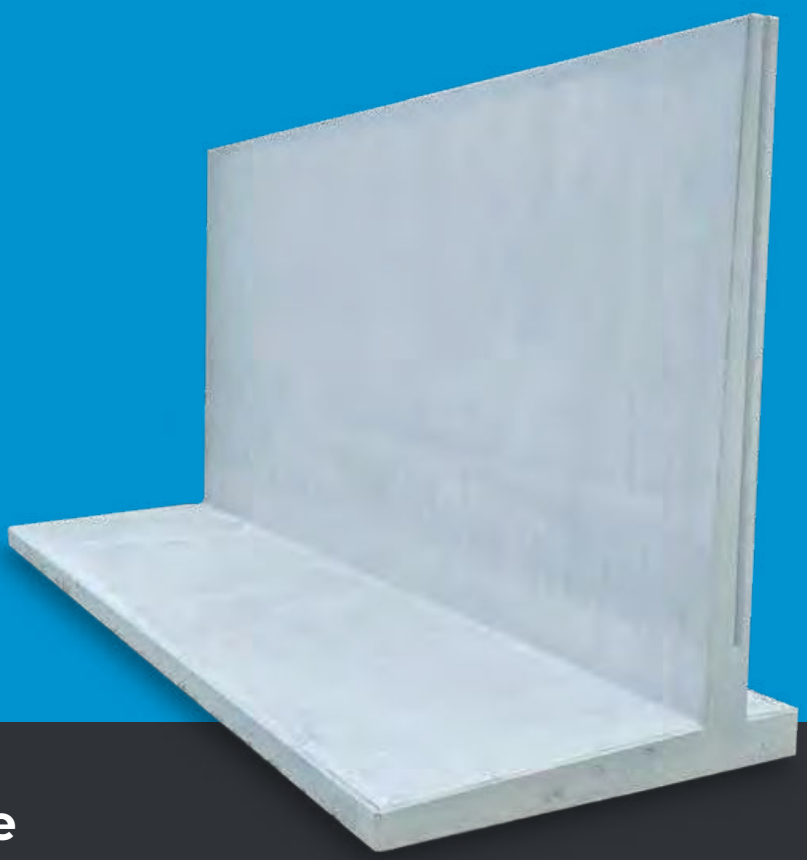

www.boschbeton.de